Liebherr LTM 1150-6.1

Nostoteho 150 t
Nostosäde 74 m
Nostokorkeus 86 m

KAAKON NOSTOT

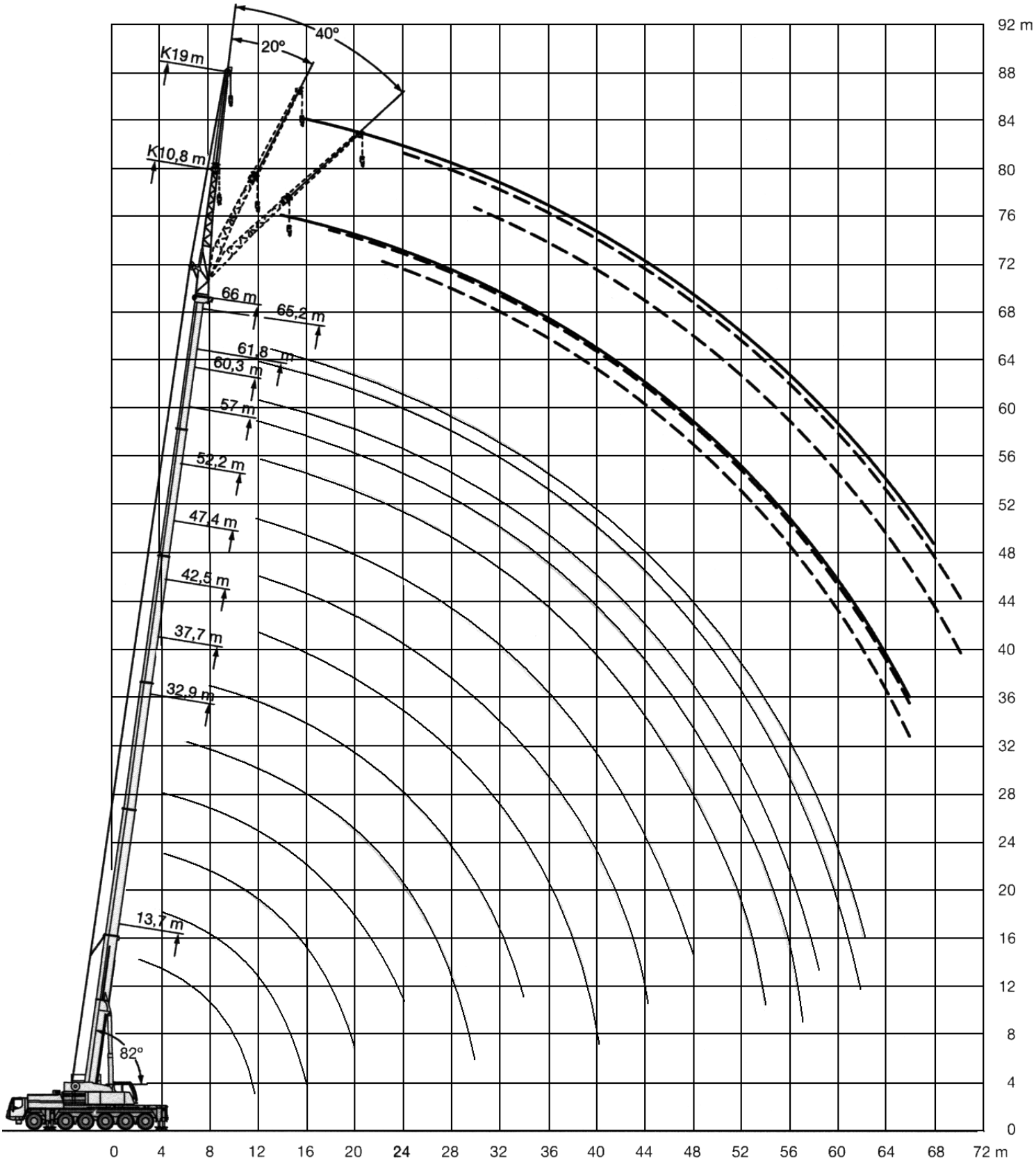

13,7 – 66 m T | 360° | 20,5 t | EN

m	13,7 m	18,5 m	23,3 m	28,1 m	32,9 m	37,7 m	42,5 m	47,4 m	52,2 m	57 m	60,3 m	61,8 m	65,2 m	66 m	m
3	100,3	81,8	71,6												3
3,5	92,2	82,1	71	56,1											3,5
4	84,7	82,5	70	55,6											4
4,5	78	78,1	68,6	55	44,9										4,5
5	72,2	72,4	67,1	54,3	44,2										5
6	62,1	62,4	62,9	52,1	42,7	33,9									6
7	53,7	54,5	54,7	49,8	41,2	33,1	26,5								7
8	45,7	46,6	46,9	46,6	39,7	32,3	25,8	20							8
9	39,4	40,3	40,6	40,9	38,1	31,3	25,2	19,5	16,2						9
10	34,4	35,3	36,3	36,5	36,1	30,2	24,3	19,2	16	12,9					10
11	30,5	31,8	32,4	32,4	32,1	29,2	23,5	18,7	15,9	12,8	10,8	10,4			11
12		28,5	29,1	29,1	28,8	27,2	22,7	18,3	15,7	12,7	10,7	10,4	8,1	7,8	12
14		22,8	23,5	23,5	23,2	21,8	20,9	17,4	15,2	12,5	10,5	10,3	8,1	7,8	14
16		18,5	19,2	19,2	18,8	18,6	18	16,1	14,7	12,1	10,2	10,1	8,1	7,8	16
18			15,7	15,7	15,8	16,1	15,1	13,9	12,9	11,7	9,7	9,8	8	7,7	18
20			13,1	13,1	13,8	13,4	12,8	12,6	11,8	10,7	9,2	9,5	7,8	7,5	20
22				11,8	11,7	11,4	11,5	11,1	10,3	9,7	8,6	9,1	7,5	7,3	22
24				10,2	10,1	9,9	10	9,5	9,4	8,7	8,1	7,8	7,3	7,1	24
26					8,8	9,1	8,7	8,6	8,2	7,6	7,4	6,7	6,7	6,5	26
28					7,7	8	7,6	7,6	7,3	6,6	6,5	5,8	5,8	5,6	28
30					6,9	7	6,7	6,6	6,3	5,8	5,6	5	5	4,8	30
32						6,2	5,9	5,8	5,4	5	4,9	4,3	4,3	4,2	32
34						5,5	5,2	5	4,7	4,4	4,3	3,6	3,7	3,6	34
36							4,6	4,4	4,1	3,7	3,7	3,1	3,1	3	36
38							4	3,9	3,5	3,2	3,2	2,6	2,6	2,5	38
40							3,6	3,4	3	2,7	2,8	2,1	2,2	2,1	40
42								2,9	2,6	2,2	2,3	1,8	1,8	1,7	42
44								2,6	2,2	1,9	1,9	1,4	1,5	1,4	44
46									1,8	1,5	1,6	1	1,1	1	46
48									1,5	1,2	1,2				48
50										0,9	0,9				50

13,7 – 66 m T | 360° | 25,2 | EN

m	13,7 m	18,5 m	23,3 m	28,1 m	32,9 m	37,7 m	42,5 m	47,4 m	52,2 m	57 m	60,3 m	61,8 m	65,2 m	66 m	m
3	100,4	81,8	71,6												**3**
3,5	92,5	82,1	71,0	56,1											**3,5**
4	85,3	82,5	70,0	55,6											**4**
4,5	78,6	78,7	68,6	55,0	44,9										**4,5**
5	72,7	72,9	67,1	54,3	44,2										**5**
6	62,9	63,1	63,3	52,1	42,7	33,9									**6**
7	54,8	55,5	55,8	49,8	41,2	33,1	26,5								**7**
8	47,5	48,3	48,6	47,4	39,7	32,3	25,8	20,0							**8**
9	40,9	41,8	42,1	42,0	38,1	31,3	25,2	19,5	16,2						**9**
10	35,8	36,7	37,0	37,7	36,7	30,2	24,3	19,2	16,0	12,9					**10**
11	31,7	32,6	33,6	33,7	33,3	29,2	23,5	18,7	15,9	12,8	10,8	10,4			**11**
12		29,7	30,2	30,2	30,0	28,1	22,7	18,3	15,7	12,7	10,7	10,4	8,1	7,8	**12**
14		24,3	24,9	24,9	24,6	24,1	21,1	17,4	15,2	12,5	10,5	10,3	8,1	7,8	**14**
16		20,1	20,7	20,7	20,4	19,9	19,3	16,4	14,7	12,1	10,2	10,1	8,1	7,8	**16**
18			17,4	17,4	17,1	17,2	17,0	14,9	14,0	11,7	9,7	9,8	8,0	7,7	**18**
20			14,6	14,6	14,6	14,9	14,3	12,8	12,5	11,3	9,2	9,5	7,8	7,5	**20**
22				12,4	13,0	12,7	12,1	12,0	11,0	10,5	8,6	9,2	7,5	7,3	**22**
24				11,0	11,3	11,0	10,7	10,7	9,9	9,1	8,1	8,7	7,3	7,1	**24**
26					9,9	9,6	9,8	9,3	9,1	8,4	7,6	7,8	6,9	6,8	**26**
28					8,7	8,6	8,6	8,1	8,2	7,7	7,1	6,8	6,5	6,5	**28**
30					7,7	7,9	7,6	7,5	7,1	6,8	6,6	6,0	6,0	5,8	**30**
32						7,1	6,7	6,7	6,3	6,0	5,8	5,2	5,2	5,1	**32**
34						6,3	6,0	5,9	5,6	5,2	5,2	4,5	4,5	4,4	**34**
36							5,4	5,2	4,9	4,5	4,6	3,9	4,0	3,8	**36**
38							4,8	4,6	4,3	4,0	4,0	3,4	3,4	3,3	**38**
40							4,3	4,1	3,7	3,4	3,5	2,9	3,0	2,8	**40**
42								3,6	3,2	2,9	3,0	2,4	2,5	2,4	**42**
44								3,2	2,8	2,5	2,5	2,0	2,1	2,0	**44**
46									2,4	2,1	2,2	1,6	1,8	1,7	**46**
48									2,1	1,8	1,8	1,3	1,4	1,3	**48**
50										1,4	1,5	0,9	1,1	1,0	**50**
52										1,1	1,2				**52**
54										0,9	0,9				**54**

13,7 – 66 m T | 360° | 30,8 t | EN

m	13,7 m	18,5 m	23,3 m	28,1 m	32,9 m	37,7 m	42,5 m	47,4 m	52,2 m	57 m	60,3 m	61,8 m	65,2 m	66 m	m
3	100,4	81,8	71,6												3
3,5	92,6	82,1	71	56,1											3,5
4	85,6	82,5	70	55,6											4
4,5	79,2	79,3	68,6	55	44,9										4,5
5	73,3	73,5	67,1	54,3	44,2										5
6	63,7	63,9	63,5	52,1	42,7	33,9									6
7	55,6	56,4	56,6	49,8	41,2	33,1	26,5								7
8	49,2	49,8	50,1	47,6	39,7	32,3	25,8	20							8
9	42,8	43,7	44	43,5	38,1	31,3	25,2	19,5	16,2						9
10	37,5	38,4	38,7	38,5	36,7	30,2	24,3	19,2	16	12,9					10
11	33,2	34,1	34,3	35,2	34,8	29,2	23,5	18,7	15,9	12,8	10,8	10,4			11
12		30,6	31,5	31,6	31,3	28,3	22,7	18,3	15,7	12,7	10,7	10,4	8,1	7,8	12
14		25,5	26,1	26,1	25,8	25,3	21,1	17,4	15,2	12,5	10,5	10,3	8,1	7,8	14
16		21,3	22	22	21,7	21,2	19,3	16,4	14,7	12,1	10,2	10,1	8,1	7,8	16
18			18,8	18,8	18,5	18	17,9	15,3	14	11,7	9,7	9,8	8	7,7	18
20			16,1	16,1	15,8	15,9	15,8	14,1	13,1	11,3	9,2	9,5	7,8	7,5	20
22				13,9	13,6	14,2	13,6	12,5	12,1	10,7	8,6	9,2	7,5	7,3	22
24				12,2	12,5	12,4	11,8	11,3	10,7	10	8,1	8,8	7,3	7,1	24
26					11,2	10,9	10,3	10,5	9,5	9,2	7,6	8,3	6,9	6,8	26
28					9,9	9,6	9,4	9,3	8,8	8,1	7,1	7,8	6,6	6,5	28
30					8,9	8,5	8,7	8,2	8	7,5	6,7	7,2	6,3	6,2	30
32						7,6	7,8	7,3	7,3	7	6,4	6,3	6	5,9	32
34						7,1	6,9	6,6	6,5	6,3	6	5,6	5,6	5,5	34
36							6,2	6,1	5,8	5,5	5,6	4,9	5	4,8	36
38							5,6	5,5	5,2	4,9	4,9	4,3	4,4	4,3	38
40							5	4,9	4,6	4,3	4,3	3,8	3,9	3,7	40
42								4,4	4	3,7	3,8	3,3	3,4	3,3	42
44								4	3,6	3,3	3,3	2,8	2,9	2,9	44
46									3,2	2,8	2,9	2,3	2,5	2,4	46
48									2,8	2,5	2,5	2	2,1	2	48
50										2,1	2,2	1,6	1,8	1,7	50
52										1,8	1,8	1,3	1,4	1,4	52
54										1,5	1,5	1	1,1	1,1	54
56											1,3		0,9		56
58											1				58

13,7 – 66 m T | 360° | 46,8 t | EN

* Perän takaa

m	13,7 m *	13,7 m	18,5 m	23,3 m	28,1 m	32,9 m	37,7 m	42,5 m	47,4 m	52,2 m	57 m	60,3 m	61,8 m	65,2 m	66 m	m
3	150	96,4	81,8	71,6												3
3,5	102	92,3	82,1	71	56,1											3,5
4	94,6	85,6	82,5	70	55,6											4
4,5	86,3	79,6	79,7	68,6	55	44,9										4,5
5	79,2	74,2	74,3	67,1	54,3	44,2										5
6	70,7	64,9	65,1	63,5	52,1	42,7	33,9									6
7	63,2	57,1	57,8	57,7	49,8	41,2	33,1	26,5								7
8	55,4	51	51,5	51,7	47,6	39,7	32,3	25,8	20							8
9	48,4	45,6	46,2	46,4	45,5	38,1	31,3	25,2	19,5	16,2						9
10	42,5	41,1	41,7	41,9	41,7	36,7	30,2	24,3	19,2	16	12,9					10
11	35,8	35,9	37,9	38,1	37,9	35,3	29,2	23,5	18,7	15,9	12,8	10,8	10,4			11
12			34,6	34,7	34,5	33,9	28,3	22,7	18,3	15,7	12,7	10,7	10,4	8,1	7,8	12
14			28,6	28,8	29,5	29,4	26,4	21,1	17,4	15,2	12,5	10,5	10,3	8,1	7,8	14
16			22	24,9	25,1	24,8	24,1	19,3	16,4	14,7	12,1	10,2	10,1	8,1	7,8	16
18				21,6	21,6	21,3	20,8	17,9	15,3	14	11,7	9,7	9,8	8	7,7	18
20				18,8	18,8	18,5	18	16,7	14,1	13,1	11,3	9,2	9,5	7,8	7,5	20
22					16,5	16,2	15,7	15,7	13	12,1	10,7	8,6	9,2	7,5	7,3	22
24					14,7	14,4	13,9	14,3	12	11,2	10	8,1	8,8	7,3	7,1	24
26						12,8	12,9	12,7	10,9	10,4	9,3	7,6	8,3	6,9	6,8	26
28						11,4	12	11,4	9,9	9,6	8,7	7,1	7,8	6,6	6,5	28
30						10,6	10,8	10,2	9,4	8,9	8,2	6,7	7,4	6,3	6,2	30
32							9,7	9,1	9	8,2	7,6	6,4	7	6	5,9	32
34							8,8	8,2	8,4	7,3	7,1	6	6,6	5,7	5,5	34
36								7,5	7,6	6,8	6,6	5,6	6,2	5,4	5,2	36
38								7,2	6,9	6,3	6	5,3	5,8	5,2	4,9	38
40								5,6	6,2	6	5,5	5	5,4	4,9	4,6	40
42									5,6	5,6	5,1	4,7	5	4,6	4,2	42
44									5,1	5,1	4,9	4,5	4,5	4,4	4	44
46										4,6	4,4	4,2	4	4,1	3,8	46
48										4,2	4	4	3,7	3,8	3,6	48
50											3,7	3,7	3,3	3,4	3,3	50
52											3,4	3,4	3	3,1	3,1	52
54											2,8	3,1	2,7	2,8	2,8	54
56												2,9	2,4	2,5	2,5	56
58												1,3	2,2	2,3	2,2	58
60														2	1,9	60
62														1,5	1,7	62

13,7 – 66 m T | 10,8 m K NZK | 360° | 20,5 t | EN

m	57 m 10,8 m 0°	57 m 10,8 m 20°	57 m 10,8 m 40°	60,3 m 10,8 m 0°	60,3 m 10,8 m 20°	60,3 m 10,8 m 40°	61,8 m 10,8 m 0°	61,8 m 10,8 m 20°	61,8 m 10,8 m 40°	65,2 m 10,8 m 0°	65,2 m 10,8 m 20°	65,2 m 10,8 m 40°	66 m 10,8 m 0°	66 m 10,8 m 20°	66 m 10,8 m 40°	m
11	7,3															**11**
12	7,3			5,8												**12**
14	7,3			5,8			5,8			5,0			4,8			**14**
16	7,2	7,4		5,8			5,8			5,0			4,8			**16**
18	7,2	7,3		5,8	5,7		5,8	5,8		5,0	4,8		4,8	4,6		**18**
20	7,1	7,3	7,1	5,7	5,6	5,5	5,7	5,7	5,7	4,9	4,8		4,8	4,6		**20**
22	7,1	7,1	7,0	5,5	5,6	5,4	5,7	5,6	5,7	4,9	4,8	4,8	4,7	4,6	4,6	**22**
24	6,9	6,8	6,8	5,4	5,3	5,4	5,6	5,5	5,6	4,8	4,7	4,8	4,6	4,6	4,6	**24**
26	6,3	6,5	6,5	5,2	5,1	5,1	5,5	5,3	5,5	4,7	4,6	4,8	4,6	4,5	4,6	**26**
28	5,6	6,0	6,2	4,9	4,9	4,9	5,2	5,2	5,2	4,6	4,5	4,6	4,5	4,4	4,5	**28**
30	5,3	5,2	5,6	4,7	4,7	4,7	4,6	5,0	5,0	4,3	4,4	4,5	4,2	4,3	4,4	**30**
32	4,7	5,0	5,0	4,4	4,4	4,4	3,9	4,4	4,8	3,8	4,2	4,3	3,6	4,2	4,2	**32**
34	4,0	4,5	4,7	3,9	4,2	4,2	3,3	3,8	4,2	3,2	3,7	4,0	3,1	3,6	3,9	**34**
36	3,5	3,9	4,2	3,4	3,7	4,0	2,8	3,2	3,6	2,7	3,1	3,5	2,6	3,0	3,4	**36**
38	3,0	3,4	3,6	2,9	3,2	3,5	2,3	2,7	3,0	2,2	2,6	2,9	2,1	2,5	2,8	**38**
40	2,5	2,9	3,1	2,4	2,8	3,0	1,9	2,3	2,5	1,8	2,2	2,5	1,7	2,1	2,4	**40**
42	2,1	2,4	2,7	2,0	2,4	2,6	1,5	1,8	2,1	1,4	1,8	2,0	1,3	1,7	1,9	**42**
44	1,7	2,0	2,2	1,7	2,0	2,2	1,1	1,4	1,7	1,0	1,4	1,6	0,9	1,3	1,5	**44**
46	1,4	1,7	1,8	1,3	1,6	1,8		1,1	1,3		1,0	1,2		0,9	1,2	**46**
48	1,0	1,3	1,4	1,0	1,3	1,4			0,9			0,9				**48**
50		0,9	1,1		1,0	1,1										**50**

13,7 – 66 m T | 19,0 m K NZK | 360° | 20,5 t | EN

m	57 m 10,8 m 0°	57 m 10,8 m 20°	57 m 10,8 m 40°	60,3 m 10,8 m 0°	60,3 m 10,8 m 20°	60,3 m 10,8 m 40°	61,8 m 10,8 m 0°	61,8 m 10,8 m 20°	61,8 m 10,8 m 40°	65,2 m 10,8 m 0°	65,2 m 10,8 m 20°	65,2 m 10,8 m 40°	66 m 10,8 m 0°	66 m 10,8 m 20°	66 m 10,8 m 40°	m
11																**11**
12																**12**
14	4,0			3,6			3,6									**14**
16	4,0			3,5			3,5			3,2			3,1			**16**
18	3,9			3,5			3,5			3,2			3,1			**18**
20	3,9	3,6		3,4			3,5			3,1			3,1			**20**
22	3,8	3,5		3,4	3,3		3,4	3,3		3,1			3,1			**22**
24	3,7	3,5		3,4	3,2		3,4	3,3		3,1	3,0		3,0	3,0		**24**
26	3,7	3,4	3,2	3,3	3,2		3,3	3,2		3,1	3,0		3,0	3,0		**26**
28	3,6	3,4	3,1	3,3	3,2	3,1	3,3	3,2	3,1	3,1	3,0		3,0	3,0		**28**
30	3,6	3,3	3,1	3,3	3,2	3,1	3,3	3,2	3,1	3,0	3,0	3,0	2,9	2,9	3,0	**30**
32	3,5	3,3	3,1	3,2	3,1	3,1	3,2	3,1	3,1	3,0	3,0	3,0	2,9	2,9	3,0	**32**
34	3,4	3,3	3,1	3,2	3,1	3,1	3,2	3,1	3,1	3,0	3,0	3,0	2,9	2,9	3,0	**34**
36	3,3	3,2	3,1	3,1	3,1	3,1	2,9	3,1	3,1	2,7	3,0	3,0	2,7	2,9	3,0	**36**
38	3,1	3,2	3,1	3,0	3,0	3,0	2,5	3,1	3,1	2,3	2,9	3,0	2,2	2,9	3,0	**38**
40	2,7	3,1	3,1	2,5	3,0	3,0	2,0	2,7	3,0	1,9	2,6	2,9	1,8	2,5	2,9	**40**
42	2,3	2,9	3,1	2,2	2,7	3,0	1,7	2,3	2,8	1,5	2,2	2,7	1,4	2,1	2,6	**42**
44	2,0	2,5	2,9	1,8	2,4	2,8	1,3	1,9	2,4	1,2	1,8	2,3	1,1	1,7	2,2	**44**
46	1,6	2,1	2,5	1,5	2,0	2,4	1,0	1,6	2,0	0,9	1,5	1,9		1,4	1,8	**46**
48	1,3	1,8	2,1	1,2	1,7	2,1		1,2	1,6		1,1	1,6		1,0	1,5	**48**
50	1,0	1,5	1,8	0,9	1,4	1,7		0,9	1,3		0,8	1,2			1,1	**50**
52		1,2	1,5		1,1	1,4			1,0			0,9				**52**
54		0,9	1,1		0,8	1,1										**54**
56			0,8			0,8										**56**

13,7 – 66 m T | 10,8 m K NZK | 360° | 46,8 t | EN

m	57 m			60,3 m			61,8 m			65,2 m			66 m			m
	10,8 m			10,8 m			10,8 m			10,8 m			10,8 m			
	0°	20°	40°	0°	20°	40°	0°	20°	40°	0°	20°	40°	0°	20°	40°	
11	7,3															11
12	7,3			5,8												12
14	7,3			5,8			5,8			5			4,8			14
16	7,2	7,4		5,8			5,8			5			4,8			16
18	7,2	7,3		5,8	5,7		5,8	5,8		5	4,8		4,8	4,6		18
20	7,1	7,3	7,1	5,7	5,6	5,5	5,7	5,7	5,7	4,9	4,8		4,8	4,6		20
22	7,1	7,1	7	5,5	5,6	5,4	5,7	5,6	5,7	4,9	4,8	4,8	4,7	4,6	4,6	22
24	7	6,8	6,8	5,4	5,3	5,4	5,6	5,5	5,6	4,8	4,7	4,8	4,6	4,6	4,6	24
26	6,7	6,5	6,5	5,2	5,1	5,1	5,5	5,3	5,5	4,7	4,6	4,8	4,6	4,5	4,6	26
28	6,3	6,2	6,2	4,9	4,9	4,9	5,3	5,2	5,2	4,6	4,5	4,6	4,5	4,4	4,5	28
30	6	5,9	5,9	4,7	4,7	4,7	5	5	5	4,4	4,4	4,5	4,3	4,3	4,4	30
32	5,6	5,6	5,6	4,4	4,4	4,4	4,8	4,8	4,8	4,2	4,2	4,3	4,2	4,2	4,2	32
34	5,3	5,3	5,3	4,2	4,2	4,2	4,6	4,6	4,6	4	4,1	4,1	4	4	4,1	34
36	5	5	5,1	4	4	4	4,3	4,3	4,4	3,8	3,9	3,9	3,8	3,8	3,9	36
38	4,8	4,8	4,8	3,8	3,8	3,8	4,2	4,1	4,2	3,7	3,7	3,8	3,6	3,7	3,7	38
40	4,5	4,5	4,6	3,6	3,6	3,7	4	3,9	4	3,5	3,5	3,6	3,5	3,5	3,6	40
42	4,2	4,3	4,3	3,4	3,4	3,5	3,8	3,8	3,8	3,4	3,4	3,4	3,3	3,3	3,4	42
44	3,9	4	4,1	3,2	3,3	3,3	3,6	3,6	3,7	3,2	3,2	3,3	3,1	3,2	3,2	44
46	3,7	3,8	3,9	3,1	3,1	3,1	3,4	3,5	3,5	3,1	3,1	3,2	3	3	3,1	46
48	3,4	3,5	3,6	2,9	2,9	3	3,3	3,3	3,3	2,9	3	3	2,8	2,9	2,9	48
50	3,1	3,2	3,3	2,8	2,8	2,9	3,1	3,1	3,2	2,8	2,8	2,9	2,6	2,7	2,8	50
52	2,9	3	3	2,6	2,7	2,7	2,8	3	3	2,7	2,7	2,7	2,5	2,5	2,6	52
54	2,8	2,8	2,9	2,5	2,5	2,6	2,5	2,7	2,8	2,5	2,6	2,6	2,3	2,4	2,4	54
56	2,6	2,7	2,7	2,4	2,4	2,5	2,2	2,4	2,5	2,2	2,4	2,5	2,1	2,2	2,3	56
58	2,4	2,5	2,5	2,3	2,3	2,3	1,9	2,1	2,2	1,9	2,1	2,2	1,9	2	2,1	58
60	2,1	2,2	2,2	2,1	2,2	2,2	1,7	1,8	1,8	1,7	1,8	1,9	1,6	1,8	1,8	60
62	1,9	1,9	1,6	1,9	1,9	2	1,4	1,5	1,5	1,4	1,6	1,6	1,3	1,5	1,5	62
64	1,6	1,7		1,6	1,7	1,7	1,2	1,3	1,3	1,2	1,3	1,3	1,1	1,2	1,3	64
66				1,4	1,5	1,4	0,9	1	1	1	1	1,1	0,9	1	1	66
68											0,8	0,8				68

13,7 – 66 m T | 19 m K NZK | 360° | 46,8 t | EN

m	57 m			60,3 m			61,8 m			65,2 m			66 m			m
	19 m			19 m			19 m			19 m			19 m			
	0°	20°	40°	0°	20°	40°	0°	20°	40°	0°	20°	40°	0°	20°	40°	
14	4			3,6			3,6									14
16	4			3,5			3,5			3,2			3,1			16
18	3,9			3,5			3,5			3,2			3,1			18
20	3,9	3,6		3,4			3,5			3,1			3,1			20
22	3,8	3,5		3,4	3,3		3,4	3,3		3,1			3,1			22
24	3,7	3,5		3,4	3,2		3,4	3,3		3,1	3		3	3		24
26	3,7	3,4	3,2	3,3	3,2		3,3	3,2		3,1	3		3	3		26
28	3,6	3,4	3,1	3,3	3,2	3,1	3,3	3,2	3,1	3,1	3		3	3		28
30	3,6	3,3	3,1	3,3	3,2	3,1	3,3	3,2	3,1	3	3	3	2,9	2,9	3	30
32	3,5	3,3	3,1	3,2	3,1	3,1	3,2	3,1	3,1	3	3	3	2,9	2,9	3	32
34	3,5	3,3	3,1	3,2	3,1	3,1	3,2	3,1	3,1	3	3	3	2,9	2,9	3	34
36	3,4	3,2	3,1	3,2	3,1	3,1	3,2	3,1	3	2,9	3	3	2,8	2,9	3	36
38	3,4	3,2	3,1	3,1	3	3	3,1	3,1	3	2,9	2,9	3	2,8	2,9	3	38
40	3,3	3,2	3,1	3,1	3	3	3,1	3,1	3	2,9	2,9	3	2,8	2,8	3	40
42	3,3	3,1	3,1	3	3	3	3	3	3	2,8	2,8	3	2,8	2,8	3	42
44	3,2	3,1	3,1	2,8	2,9	2,9	2,9	3	3	2,8	2,7	2,9	2,7	2,7	2,9	44
46	3,2	3,1	3,1	2,7	2,8	2,9	2,9	2,9	3	2,7	2,7	2,8	2,6	2,7	2,8	46
48	3,1	3,1	3,1	2,6	2,7	2,7	2,8	2,8	3	2,6	2,6	2,7	2,5	2,6	2,7	48
50	3	3	3,1	2,5	2,5	2,6	2,7	2,8	2,9	2,5	2,5	2,6	2,4	2,5	2,6	50
52	2,9	3	3,1	2,3	2,4	2,5	2,6	2,7	2,8	2,3	2,4	2,5	2,3	2,4	2,5	52
54	2,7	2,8	2,9	2,2	2,3	2,4	2,5	2,6	2,7	2,2	2,3	2,4	2,1	2,3	2,4	54
56	2,4	2,7	2,8	2,1	2,2	2,3	2,4	2,5	2,5	2,1	2,2	2,3	2	2,1	2,2	56
58	2,3	2,4	2,6	2	2,1	2,1	2,2	2,4	2,4	2	2,1	2,2	1,9	2	2,1	58
60	2,2	2,2	2,3	1,9	2	2	1,9	2,2	2,3	1,9	2	2,1	1,7	1,9	2	60
62	2,1	2,1	2,2	1,8	1,9	1,9	1,7	2	2,1	1,6	1,9	2	1,6	1,8	1,9	62
64	1,9	2	2	1,7	1,8	1,8	1,4	1,7	1,8	1,4	1,7	1,9	1,3	1,6	1,7	64
66	1,7	1,8	1,9	1,6	1,7	1,7	1,2	1,4	1,5	1,2	1,5	1,6	1,1	1,4	1,5	66
68	1,5	1,6	1,6	1,4	1,6	1,6	1	1,2	1,3	1	1,2	1,3	0,9	1,2	1,3	68
70	1,3	1,4	1,3	1,2	1,4	1,4	0,8	1	1		1	1,1		0,9	1	70
72	1,1	1,1		1	1,1	1,1						0,8				72
74				0,9	0,9	0,8										74

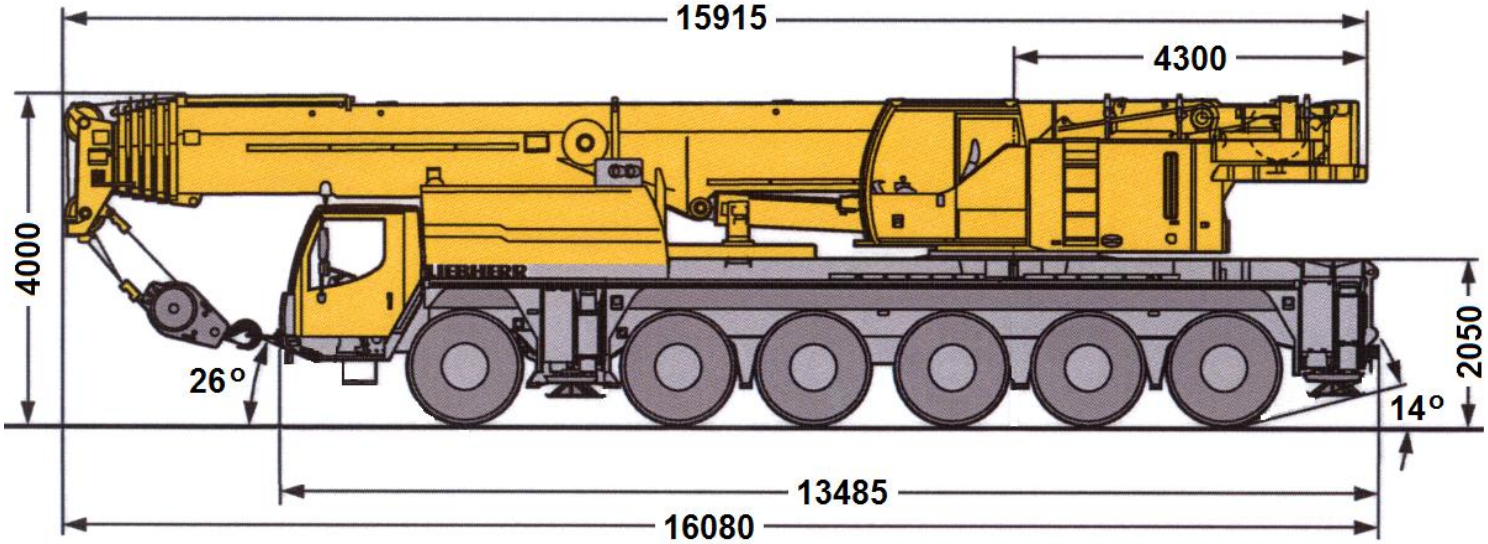

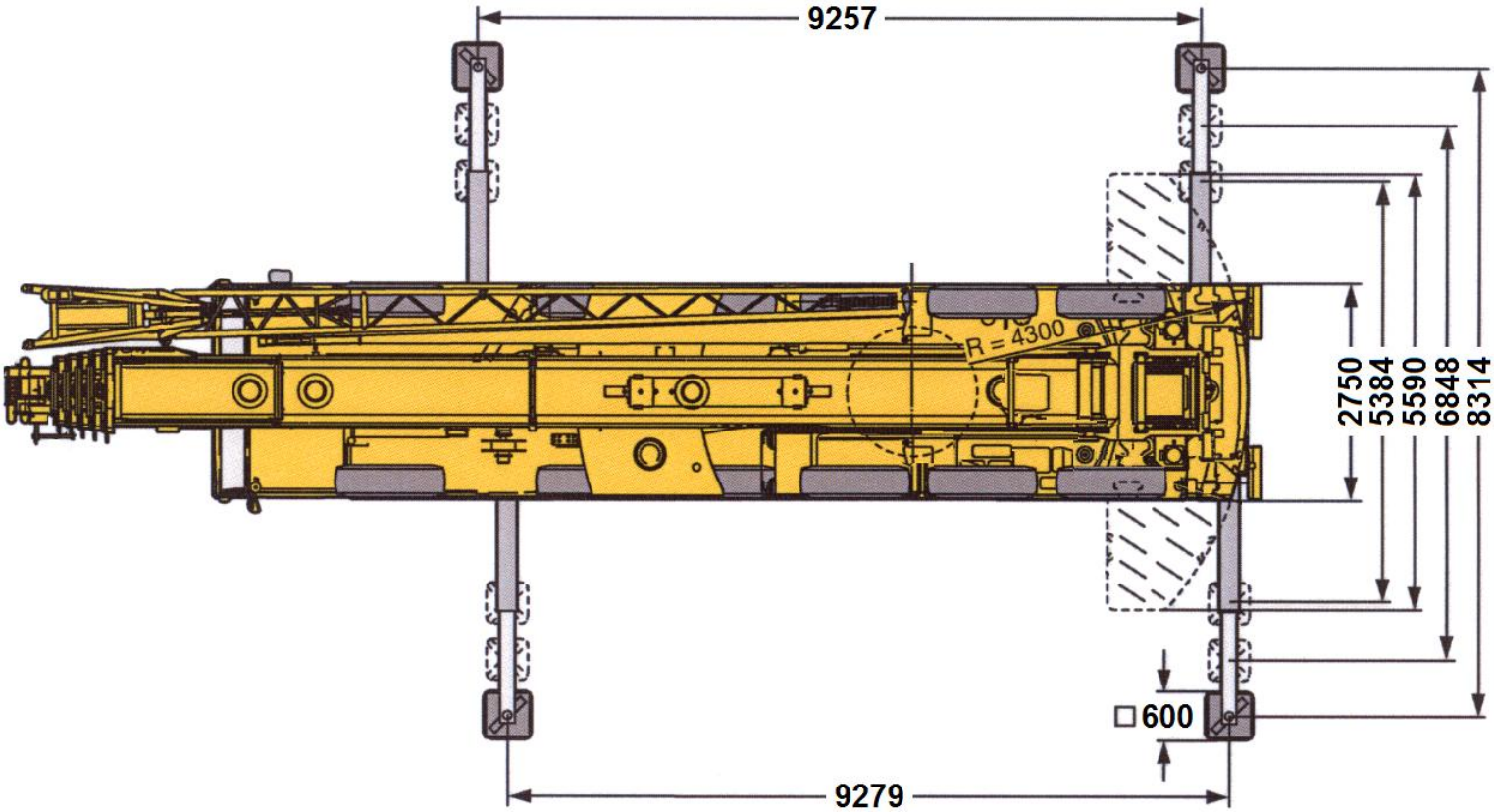

Liebherr LTM 1150-6.1 **Paino 72 t + vastapainot**